PARTICOLARE-TIPO RINFORZO SOLAIO CON PROFILO IPE AD OGNI INTERASSE

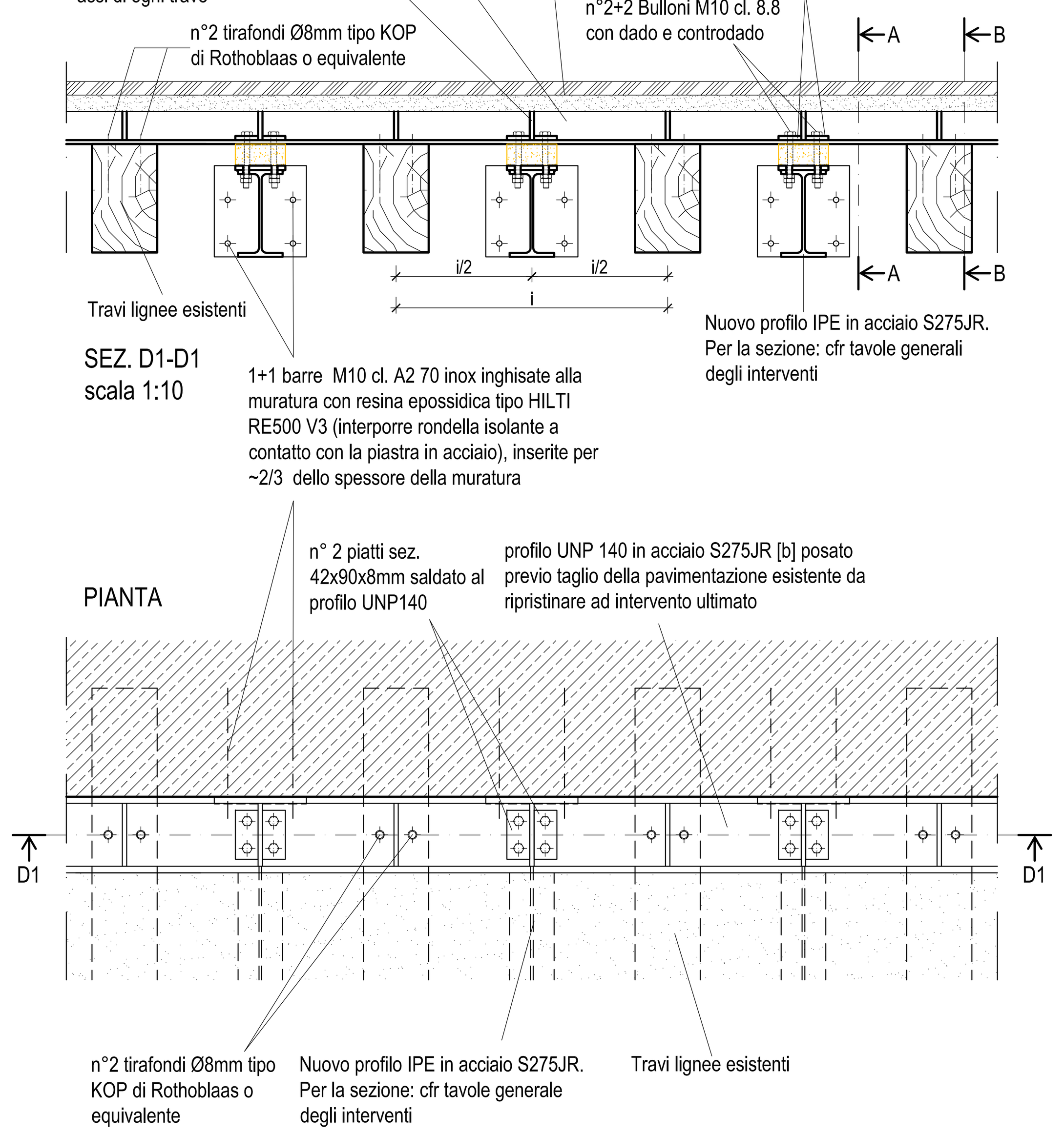

PARTICOLARE-TIPO RINFORZO SOLAIO CON PROFILO IPE AD INTERASSI ALTERNI

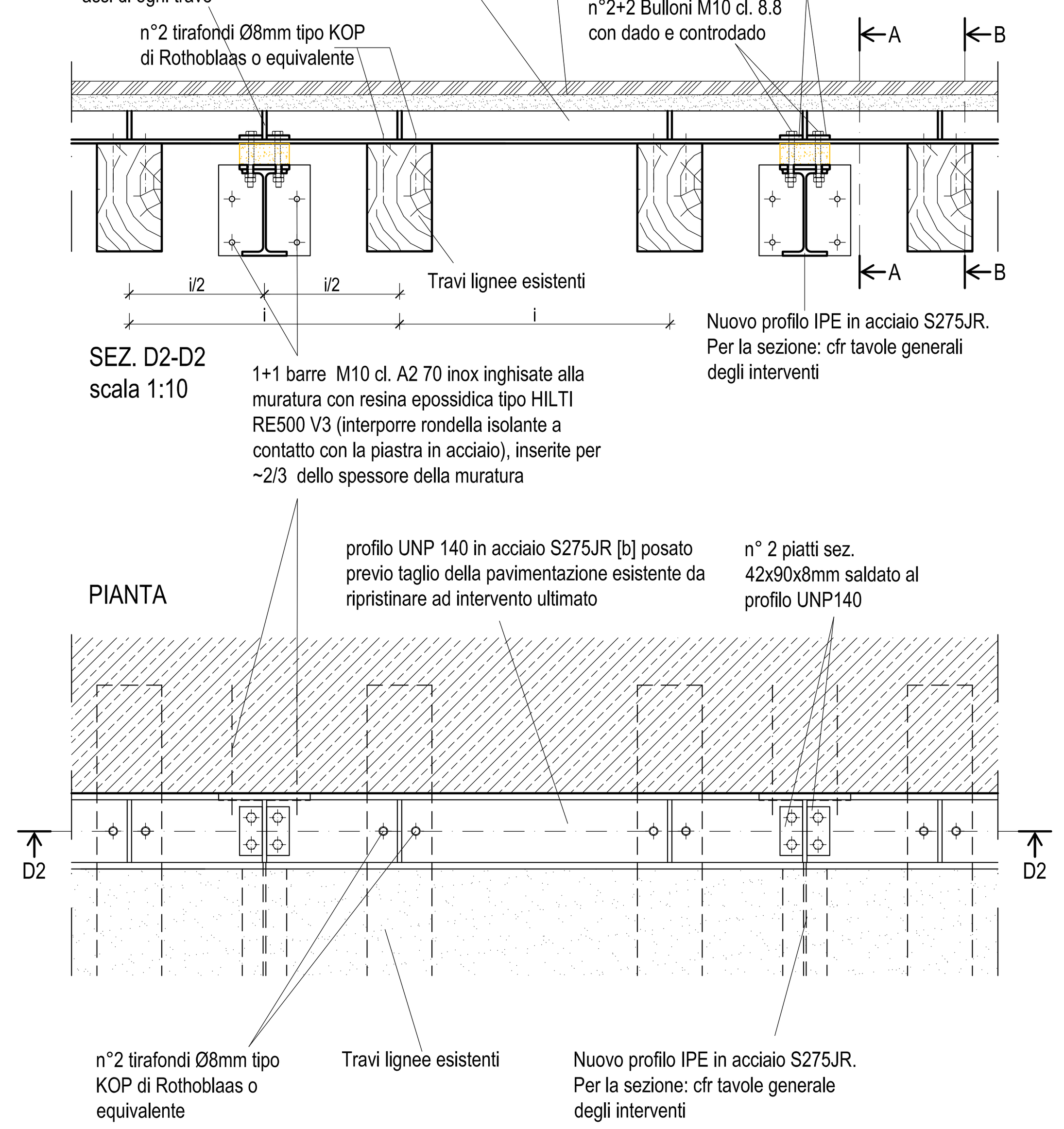

SEZ. TRASVERSALE-TIPO A-A
scala 1:10

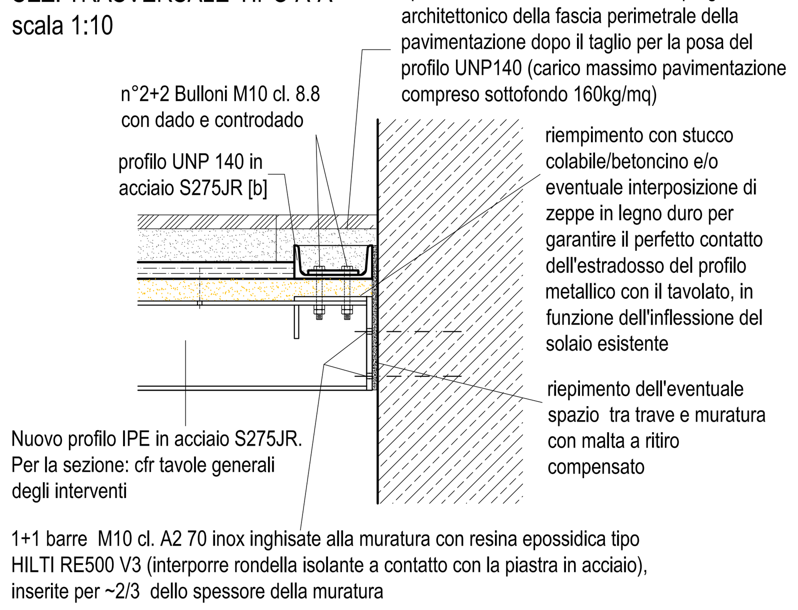

SEZIONE TRASVERSALE-TIPO B-B
scala 1:10

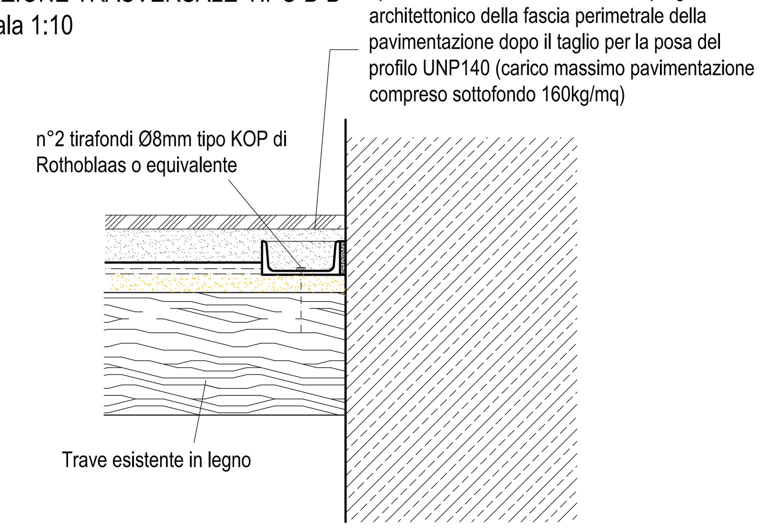

NOTA: lo stato di conservazione della trave lignea esistente all'appoggio dovrà essere verificato con la massima cura da parte di tecnico qualificato prima di procedere con la posa degli elementi di consolidamento in acciaio.

NOTA: eventuali necessità di passaggi impiantistici attraverso il solaio dovranno essere verificate prima dell'ordine del materiale al fine di consentire il tempestivo adattamento del progetto nel punto interessato.

NOTA: le lunghezze effettive delle singole travi dovranno essere verificate preventivamente in sito a cura dell'Impresa. Le travi dovranno essere fornite al cantiere numerate, al fine di garantire la perfetta posa in opera nel luogo stabilito.

CONSOLIDAMENTO SOLAI CON INSERIMENTO NUOVI PROFILI IPE TRA LE TRAVI LIGNEE ESISTENTI

FASI DI POSA DEL PROFILO IPE IN ACCIAIO
scala 1:10

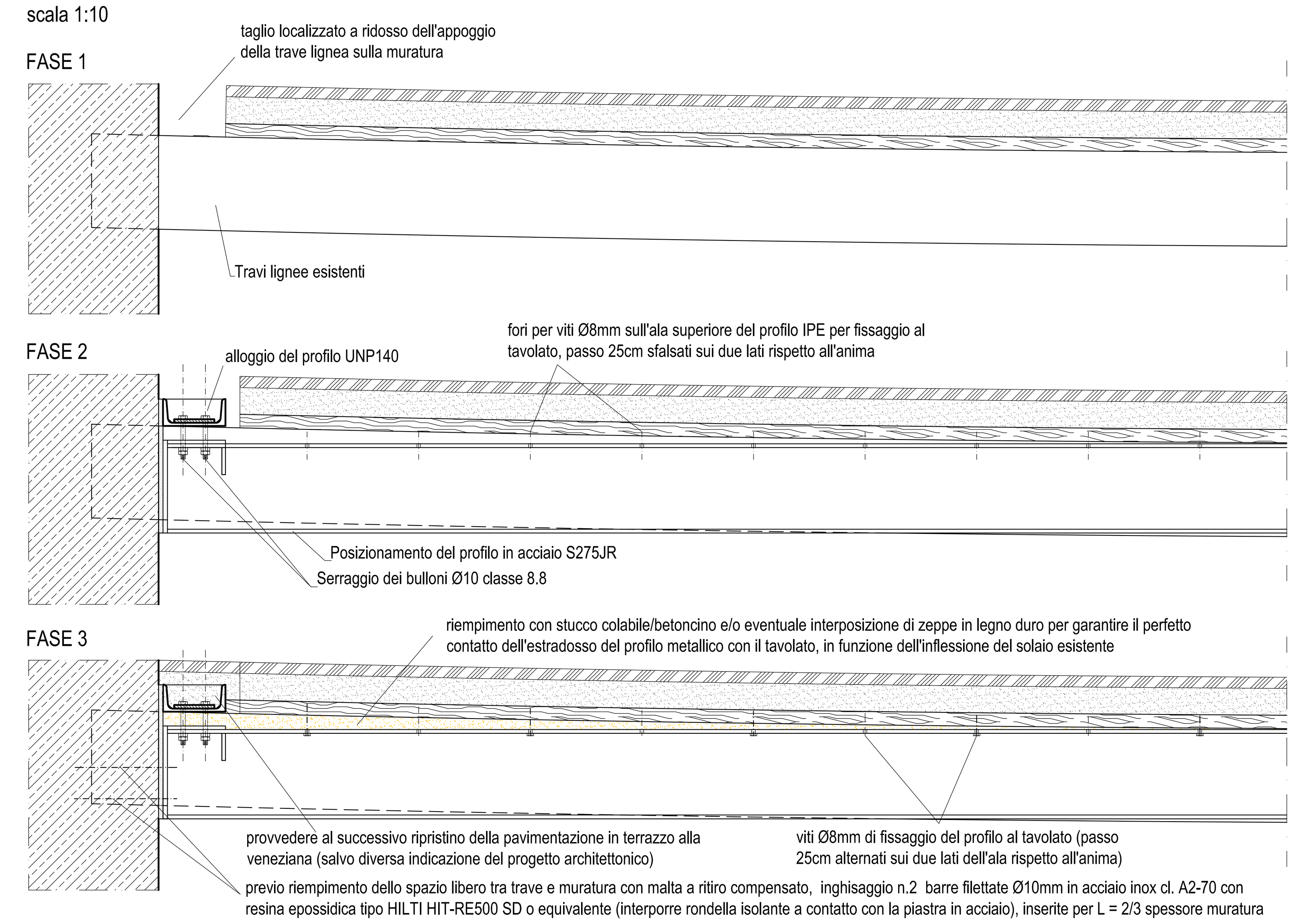

PARTICOLARE DI COLLEGAMENTO UNP140 (DA REALIZZARSI OVE NECESSARIO)
scala 1:5

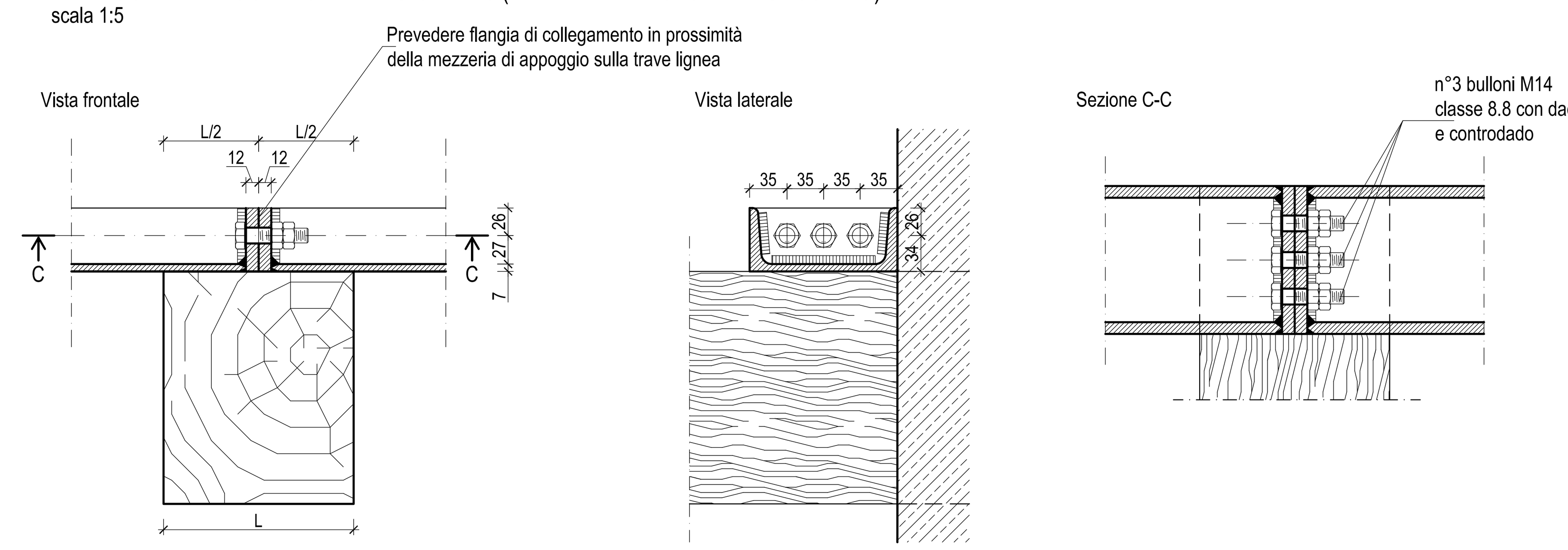

[5] - PARTICOLARE ESTREMITA' DELLA TRAVE IPE220
scala 1:5

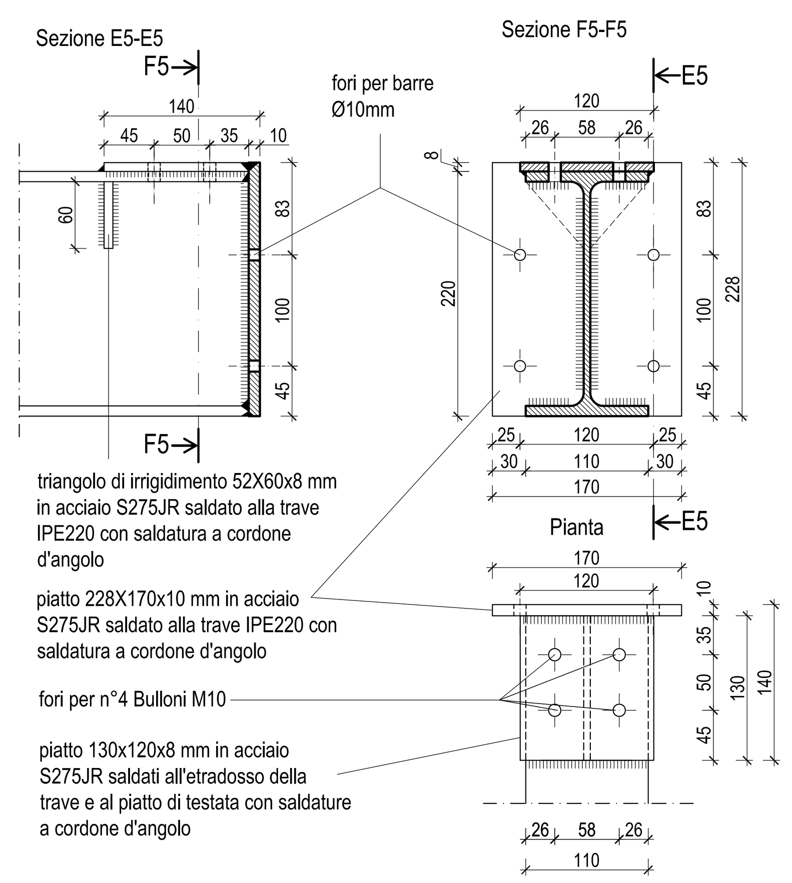

[4] - PARTICOLARE ESTREMITA' DELLA TRAVE IPE200
scala 1:5

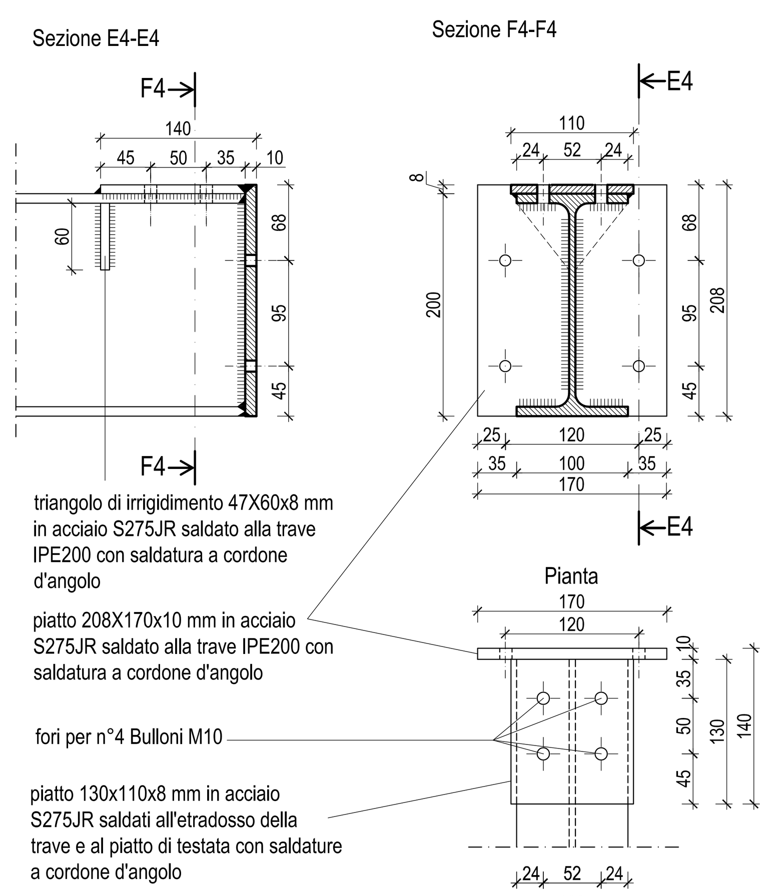

[1] - PARTICOLARE ESTREMITA' DELLA TRAVE IPE140
scala 1:5

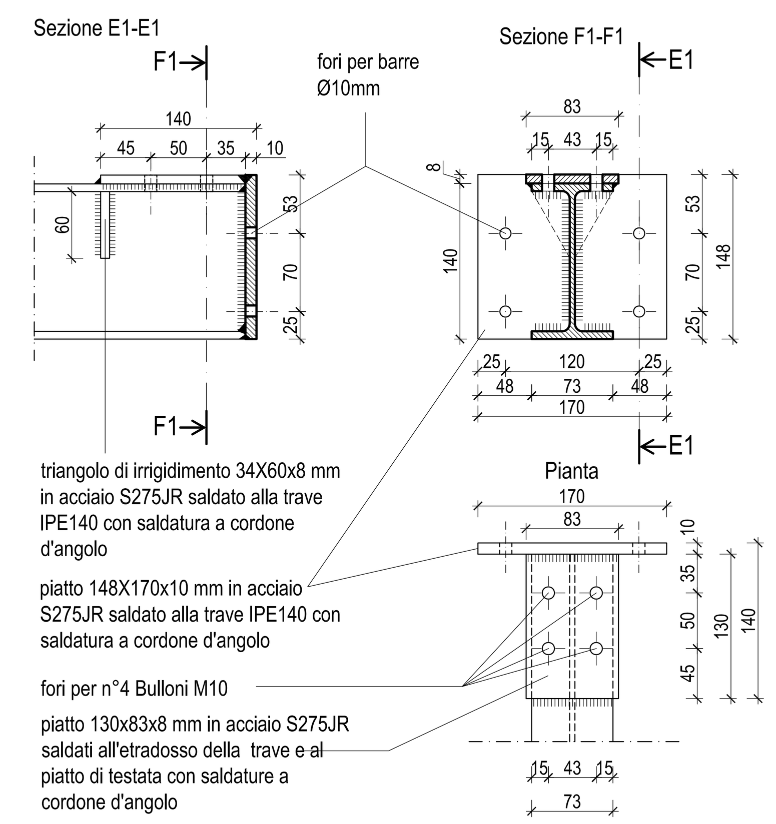

[2] - PARTICOLARE ESTREMITA' DELLA TRAVE IPE160
scala 1:5

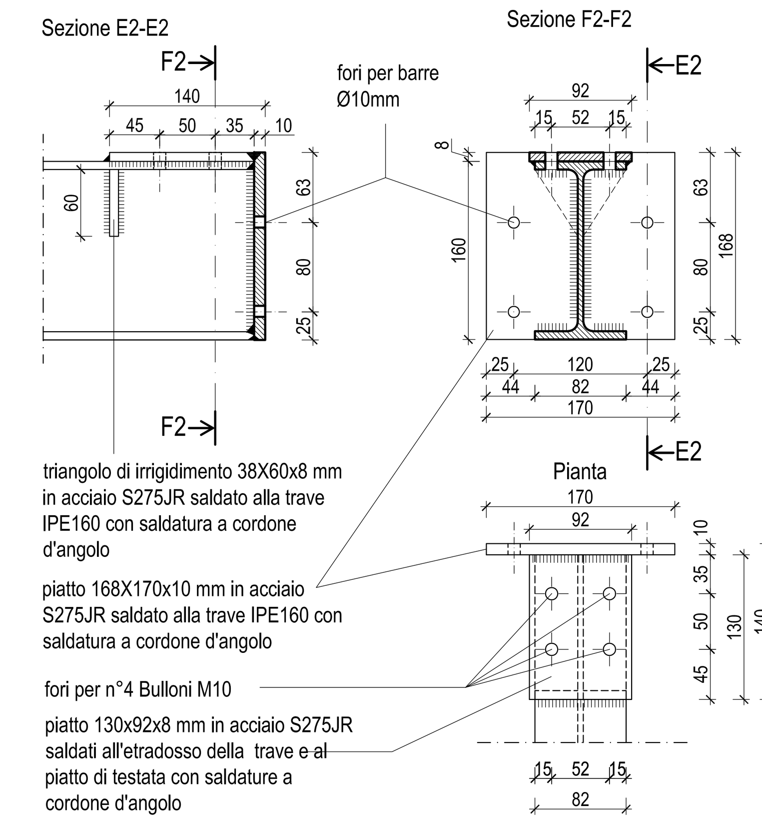

NOTE GENERALI

IL PRESENTE DISEGNO DEVE ESSERE INTERPRETATO CONTESTUALMENTE AGLI ELABORATI GRAFICI ARCHITETTONICI, IMPIANTISTICI ED ALLE SPECIFICHE AD ESSO CORRELATI.

TUTTE LE MISURE DEL PRESENTE ELABORATO DEVONO ESSERE PREVENTIVAMENTE VERIFICATE IN SITO DALL'IMPRESA, PRIMA DELL'ORDINE DEGLI ELEMENTI. OGNI DIFFORMITÀ RISCONTRATA DEVE ESSERE TEMPESTIVAMENTE COMUNICATA ALLA DIREZIONE LAVORI.

PRESCRIZIONI MATERIALI E GENERALI

MURATURE ESISTENTI: MALTE E MATTONI
- MALTA PER ALLETTAMENTO, SCUCI-CUCI, STILATURA (salvo diversa indicazione): MALTA M5 (UNI EN 998-2) A BASE DI CALCE IDRAULICA NATURALE NHL 3,5 (tipo Kerakoll BioCalce Muratura o equivalente). PER ZONE/MURATURE PARTICOLARMENTE SOLLECITATE POTRA' ESSERE RICHIESTO L'IMPIEGO DI MALTA M10 O SUPERIORE.
- MALTA PER STILATURE ARMATE E PER ALLETTAMENTO/SCUCI-CUCI/STILATURA IN ZONE CRITICHE: MALTA A BASE DI CALCE IDRAULICA NATURALE NHL 3,5/5 M10 SECONDO UNI EN 998-2 (tipo Kerakoll Biocalce Muratura Fino o equivalente) O M15 SECONDO UNI EN 998-2 (tipo Kerakoll GeoCalce o GeoCalce Fino o equivalente).
- MALTA PER INIEZIONI: MALTA A BASE DI CALCE IDRAULICA NATURALE NHL 3,5/5 SECONDO EN 459-1 (tipo Kerakoll Biocalce Consolidante o equivalente).
- MALTA PER INTONACO STRUTTURALE: MALTA M15 (UNI EN 998-2) A BASE DI CALCE IDRAULICA NATURALE NHL 5 (tipo Kerakoll Geocalce Fino o equivalente).
- MATTONI PER SCUCI-CUCI E RICOSTRUZIONI: MATTONI PIENI ANTICHI DI RECUPERO O SU AUTORIZZAZIONE DELLA D.L. MATTONI PIENI FATTI A MANO (a pasta molle).
- MATTONI PER RICOSTRUZIONI IN ZONE PARTICOLARMENTE SOLLECITATE: MATTONI PIENI FATTI A MANO (a pasta molle) fbk1 ≥ 5 MPa o ≥ 10 MPa, come da indicazioni di progetto o della D.L.

TUTTI I MATERIALI DOVRANNO ESSERE PREVENTIVAMENTE AUTORIZZATI DALLA D.L., ANCHE SULLA BASE DI CAMPIONATURE.

LEGNO PER OPERE STRUTTURALI:
TRAVI: LEGNO MASSICCIO DI CONIFERA, CLASSE C24 secondo UNI EN 338, impregnato su tutte le facce
ASSITO: LEGNO MASSICCIO DI CONIFERA, CLASSE C24 secondo UNI EN 338, impregnato su tutte le facce. Per tavole di spessore < 4 cm, la fornitura dovrà provenire dalla lavorazione di tavole e/o travi classificate come C24 o - su richiesta della D.L. - dovrà essere sottoposta a prove di prequalifica e/o accettazione presso Laboratorio Autorizzato.

ACCIAIO INOSSIDABILE
Ove non diversamente specificato:
Acciaio per barre ed ancoraggi: inox A2 (o A4) classe di resistenza 70 secondo UNI 7323 parte 8;
Acciaio per piastre e capochiave: inox AISI 304L o 316L idoneo all'uso strutturale e conforme alla UNI EN 10088;
Acciaio per legature inserite nei giunti e per armature: inox AISI 304 o 316 ad aderenza migliorata qualificato B450C;
Bulloni: acciaio inox A2 (o A4) classe di resistenza 70 secondo UNI 7323 parte 8.

ACCIAIO PER CARPENTERIA METALLICA
Ove non diversamente specificato:
Acciaio S275 JR zincato a caldo e/o trattato con finitura superficiale secondo indicazioni di progetto o della D.L.
Classe di esecuzione secondo UNI EN 1090-1: EXC2
NOTA: in caso di ancoraggio delle opere di carpenteria metallica alla muratura esistente con elementi in acciaio inox, interporre rondella isolante.

SALDATURE ANGOLARI TIPICHE
Se non diversamente specificato le saldature a cordone d'angolo si intendono continue, con altezza di gola a ≥ 0.7 x t2, lato z ≥ t2 (vedi figura)

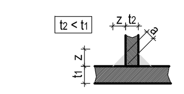

BULLONI, DADI, ROSETTE
Conformi al § 11.3.46 del DM 14/01/2008
BULLONI, ove non diversamente specificato: classe 8.8 conformi a UNI EN 15048-1 (non a serraggio controllato)

MODALITÀ DEI GETTI
- SARÀ CURA DELLA D.L. STABILIRE LE MODALITÀ DEI GETTI
- L'IMPRESA DEVE AVVISARE LA D.L. ALMENO 2 GG. PRIMA DELL'INIZIO DI OGNI GETTO

CALCESTRUZZO ALLEGGERITO PER IMPALCATI A STRUTTURA MISTA
Classe di resistenza: LC30/33 (Rck 35 MPa a 28 gg)- Classe di consistenza: S3 - Classe di esposizione: XC1 - Classe di massa volumica: D1,7 - Diametro max dell'inerte: 12 mm

ACCIAIO PER C.A.
ACCIAIO PER BARRE AD ADERENZA MIGLIORATA: B450C
ACCIAIO PER RETI E TRALICCI ELETTROSALDATI: B450C (per diametri 6 ≤ Ø ≤ 16) - B450A (per diametri 5 ≤ Ø ≤ 10)

COPRIFERRI E SOVRAPPOSIZIONI
- COPRIFERRO NOMINALE (RICOPRIMENTO NETTO DELLA BARRA PIÙ ESPOSTA): 40mm fondazioni, 30mm elevazioni e solai (salvo diversa indicazione)
- SOVRAPPOSIZIONE MINIMA FERRI D'ARMATURA: 60 DIAMETRI
- ANCORAGGIO MINIMO FERRI D'ARMATURA: 40 DIAMETRI
- SOVRAPPOSIZIONE MINIMA RETI E.S.: 2 MAGLIE

SOVRAPPOSIZIONI ARMATURE INOX
PER ARMATURE INSERITE IN CONGLOMERATO A BASE CALCE O NEI GIUNTI DI MALTA (salvo diversa indicazione della D.L.) LA LUNGHEZZA DI SOVRAPPOSIZIONE DOVRA' ESSERE PARI A 90 DIAMETRI LA LUNGHEZZA DI ANCORAGGIO PARI A 60 DIAMETRI.
PER CASI PARTICOLARI POTRA' ESSERE RICHIESTA L'ESECUZIONE DELLA GIUNZIONE PER SOVRAPPOSIZIONE CON PUNTI DI SALDATURA IN OPERA.

MATERIALI COMPOSITI
TESSUTO MONODIREZIONALE IN TREFOLI DI ACCIAIO GALVANIZZATO (es. tipo GEOSTEEL G600 della Kerakoll o equivalente) applicato in matrice inorganica a base di calce idraulica naturale NHL 3,5 (es. tipo GEOCALCE FINO della Kerakoll o equivalente).
Dovranno essere utilizzati esclusivamente sistemi di rinforzo SRG/FRCM costituiti da fasi, legante inorganico e rete di rinforzo commercializzate da uno stesso fornitore e la cui efficacia sia suffragata da documentazione tecnica e da campagna sperimentale adeguate.
I materiali compositi dovranno essere posati in opera secondo le modalità indicate dal Produttore, previa accurata pulizia e preparazione del supporto.

ANCORAGGI CHIMICI
- RESINA EPOSSIDICA TIXOTROPICA BICOMPONENTE TIPO HILTI HIT-RE 500 V3 O EQUIVALENTE PER INGHISAGGI SU STRUTTURE IN C.A., LEGNO E MURATURA

COMUNE DI VICENZA
DIPARTIMENTO TUTELA E GESTIONE DEL TERRITORIO
Settore Lavori Pubblici e Manutenzioni
MUSEI CIVICI DI VICENZA E CONSERVATORIA PUBBLICI MONUMENTI - DIRETTORE SCIENTIFICO: PROF. GIOVANNI C. F. VILLA

PROGETTO ESECUTIVO DEI LAVORI DI RESTAURO E RISANAMENTO CONSERVATIVO DI PALAZZO CHIERICATI SEDE DEL MUSEO CIVICO - ALA OTTOCENTESCA - 2°lotto - **STRALCIO B**

Stralcio B	Stralcio A	Stralcio C	Stralcio D
Spazi Espositivi	Ufficio I.A.T.	Uffici e Bar	Ampliamenti Futuri

Progetto ESECUTIVO - Strutture — ALA '800 — DATA marzo '17

Consolidamento solai lignei con interposizione profili IPE: dettagli-tipo es esecutivi — **PE_Str05** — SCALA 1:10 1:5

GRUPPO DI PROGETTAZIONE

PROGETTO ARCHITETTONICO
Studio di Progettazione
Architetto EMILIO ALBERTI
Contrà Porta Padova, 18 - 36100 Vicenza (VI)
Tel/Fax: 0444/512723
e-mail: emial@tin.it

PROGETTO STRUTTURALE
SM Ingegneria srl
Prof. Ing. CLAUDIO MODENA
Via G.A. Longhin, 23 - 35129 Padova (PD)
Tel : 049/8070445 Fax : 049/7929724
e-mail: info@smingegneria.it

PROGETTO IMPIANTI
Studio FRINZI
Dott. Ing. BRUNO FRINZI
Via Pozza Maraschin, 60 - 36015 Schio (VI)
Tel/Fax: 0445/520367
e-mail: studio@frinzi.com

DIRETTORE SETTORE
ing. DIEGO GALIAZZO

RESPONSABILE DEL PROCEDIMENTO
ing. GIOVANNI FICHERA

IL PRESENTE DOCUMENTO NON POTRÀ ESSERE COPIATO, RIPRODOTTO O ALTRIMENTI PUBBLICATO, IN TUTTO O IN PARTE, SENZA IL CONSENSO SCRITTO DEL PROGETTISTA. OGNI UTILIZZO NON AUTORIZZATO SARÀ PERSEGUITO A NORMA DI LEGGE.