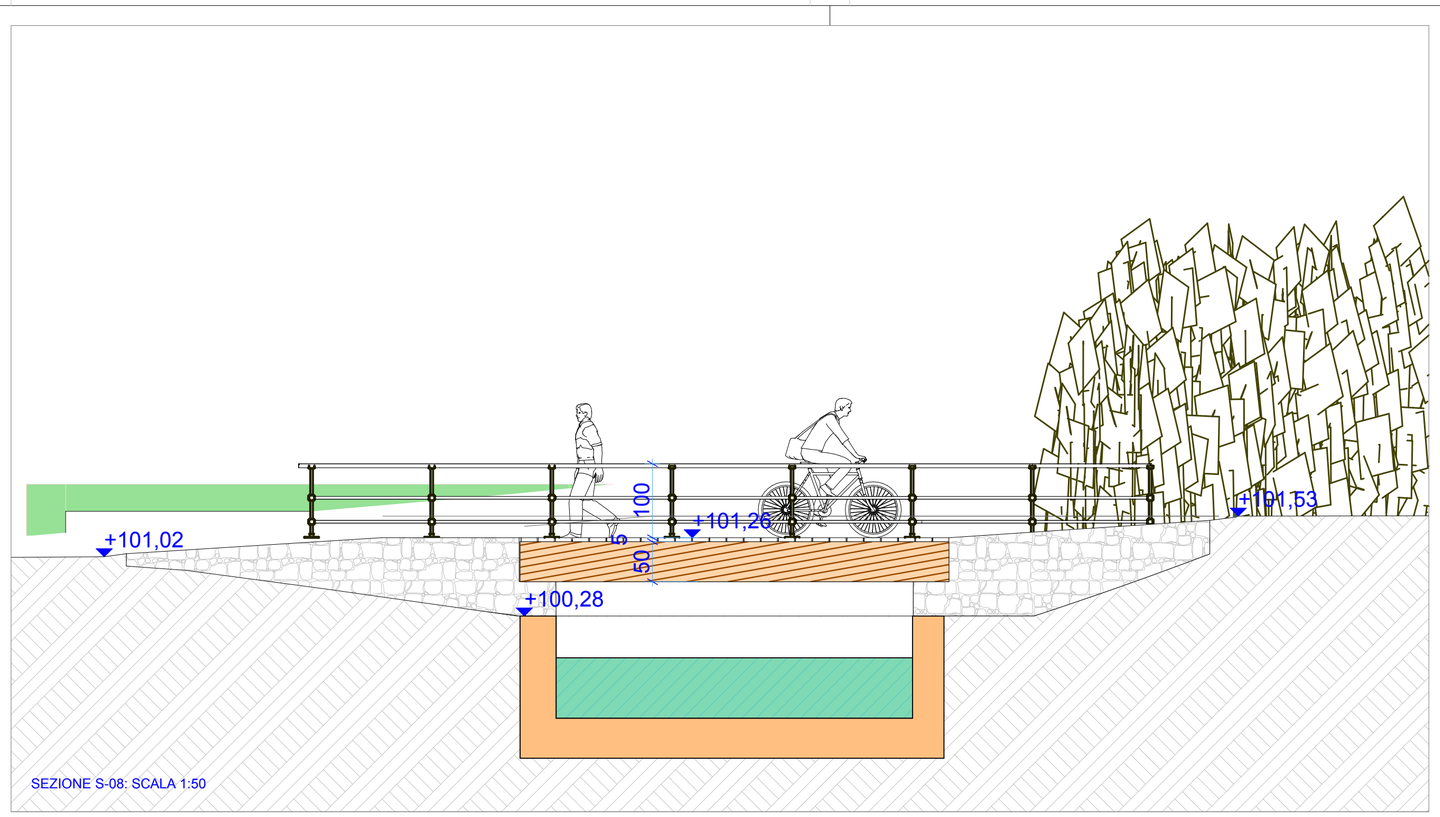

SEZIONE S-08: SCALA 1:50

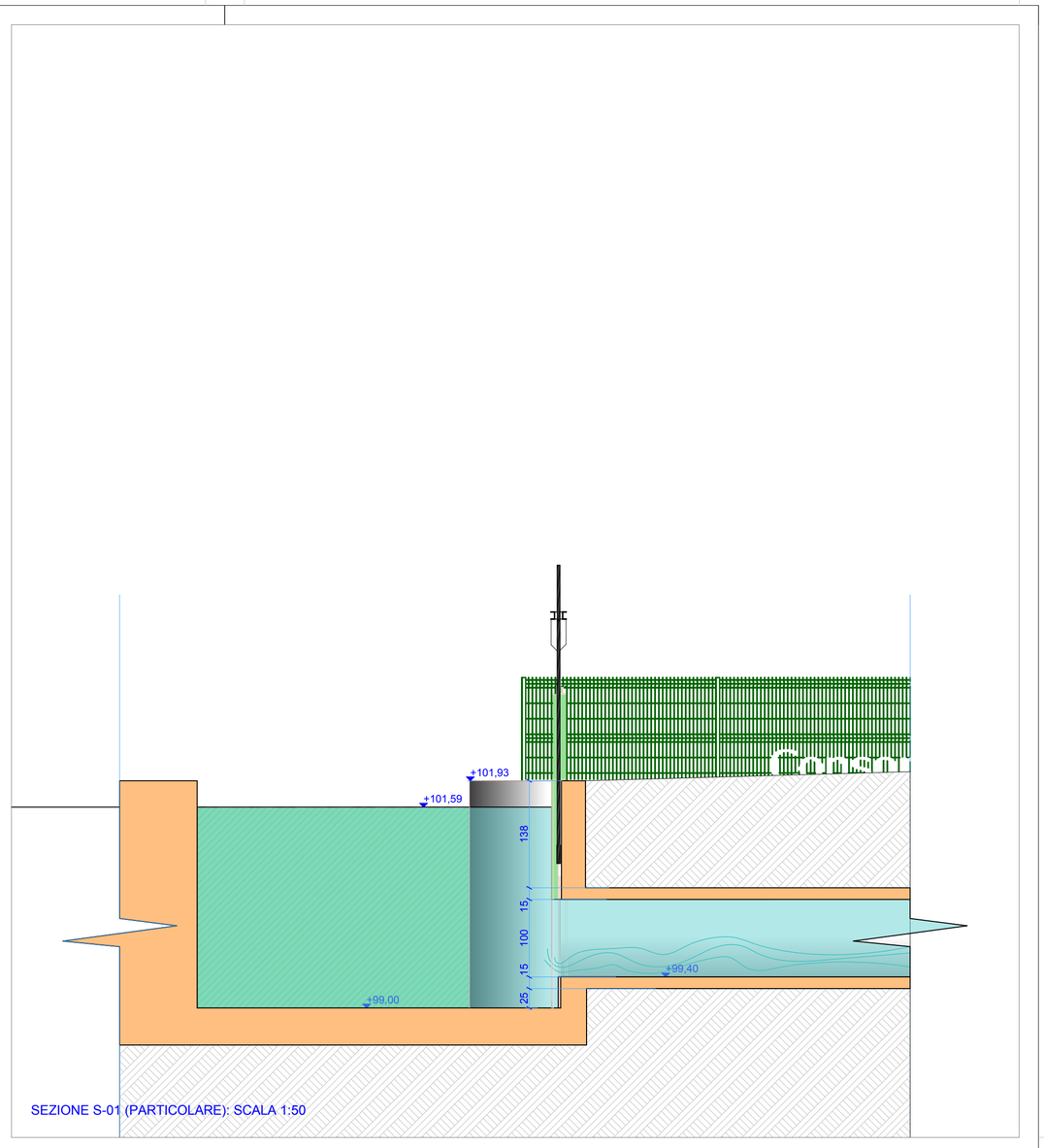

SEZIONE S-01 (PARTICOLARE): SCALA 1:50

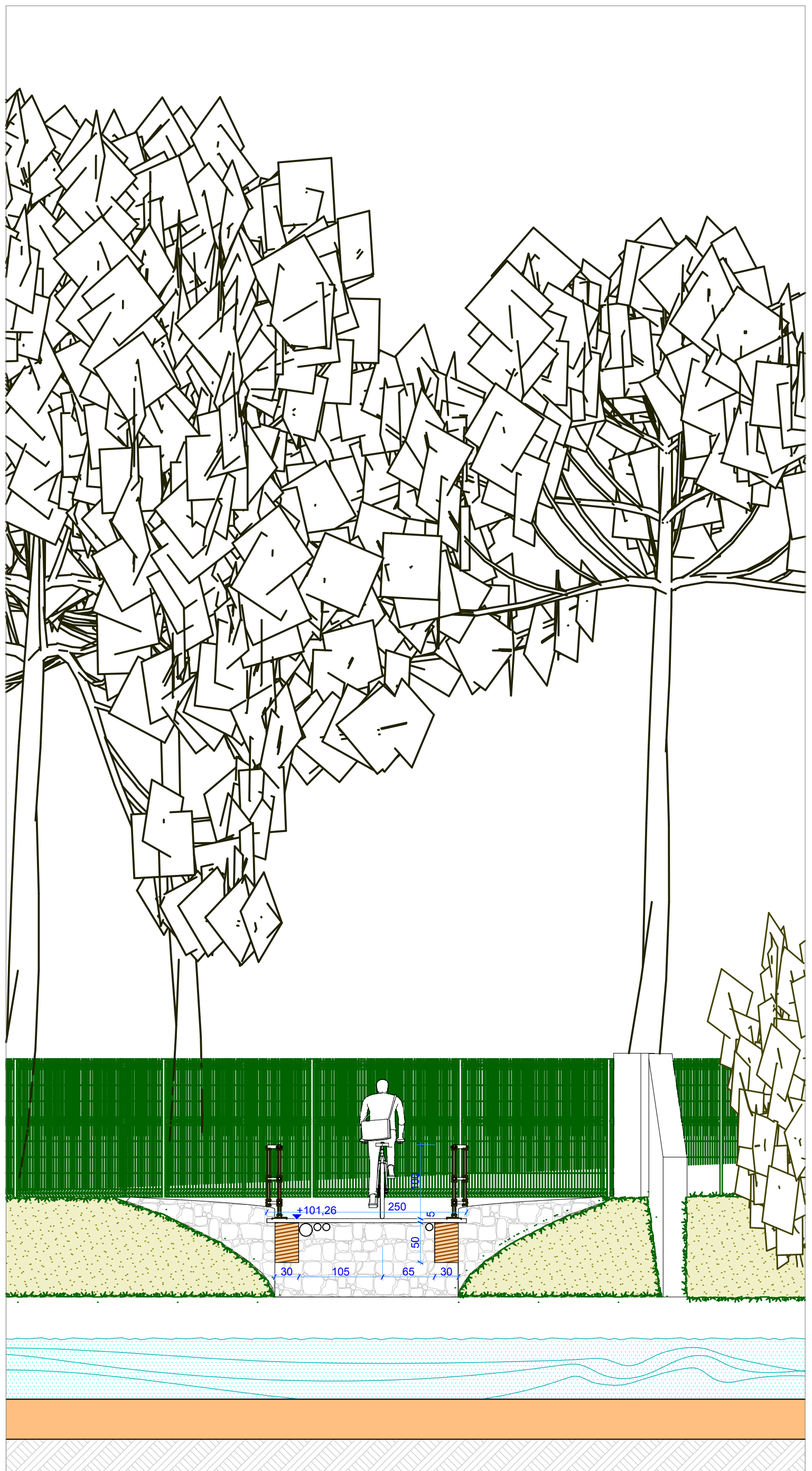

SEZIONE S-09: SCALA 1:50

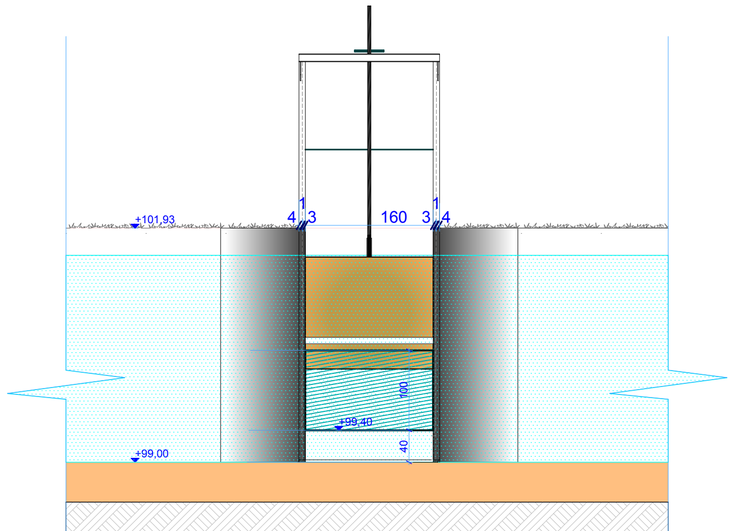

SEZIONE S-10: SCALA 1:50

COMUNE DI BASSANO DEL GRAPPA **PROVINCIA DI VICENZA**

IMPIANTO PLUVIRRIGUO MEDOACO
TRASPORMAZIONE IRRIGUA SU 1.200 ETTARI NEI COMUNI
DI BASSANO DEL GRAPPA, ROSA' E CARTIGLIANO IN PROVINCIA DI VICENZA
1° LOTTO FUNZIONALE CENTRALE DI POMPAGGIO

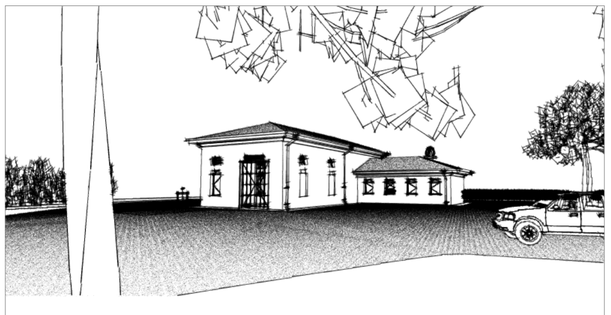

via Monte Pertica, 19
36061 Bassano del Grappa (Vi)
tel. 0424-382714 - fax 0424-392791
P.IVA 02765080243
e-mail: info@gencoitalia.net
http://www.gencoitalia.net

TAVOLA	PROGETTO ESECUTIVO		
CA08	Scala 1:50	Data Maggio 2017	Pratica n° 1219
	All.31 SEZIONE PASSERELLA E PRESA MEDOACO		

COMMITTENTE
CONSORZIO DI BONIFICA "BRENTA"
- Cittadella -

PROGETTISTA

Rev.	Data	Descrizione delle revisioni	Red.	Ver.	App.
0	08/05/2017	Stesura originaria	MG	SG	SG

Il presente documento non può essere riprodotto o copiato tutto o in parte senza l'autorizzazione di G.EN.CO s.r.l. / Legge 22.04.41 n. 633 art. 2575 3 segg. C.C.

Elaborazioni grafiche e consulenza tecnica: G.EN.CO. s.r.l. - General Engineering Consulting - Bassano dei Grappa (VI)

Nome File: V:\Lavori in corso\1219 - Consorzio di Bonifica BRENTA\Elaborati\Pratica Consorzio\Progetto Originario\1219 - Progetto esecutivo.pln