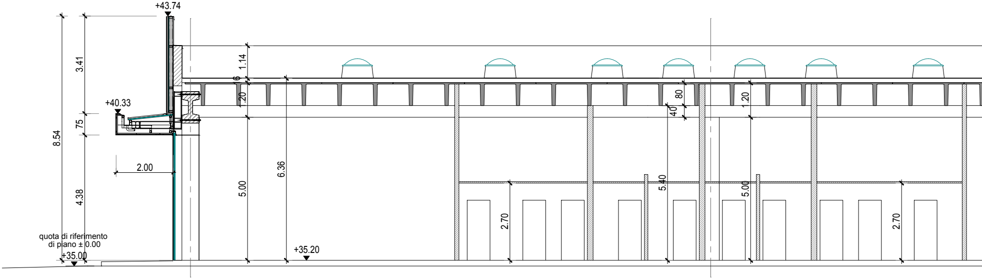
+43.74
3.41
8.54
1.14
6
20
+40.33
75
80
40
1.20
2.00
6.36
4.38
5.00
5.40
5.00
2.70
2.70
quota di riferimento
di piano ± 0.00
+35.00
+35.20

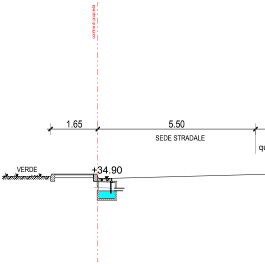
confine di proprietà
1.65
5.50
SEDE STRADALE
qu
VERDE
+34.90

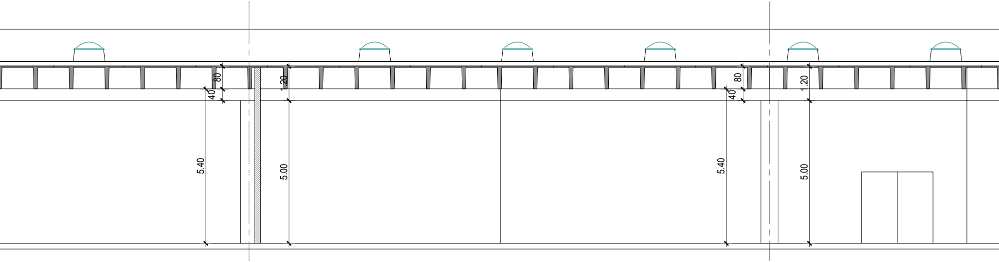
80
40
5.40
20
5.00
80
40
5.40
1.20
5.00

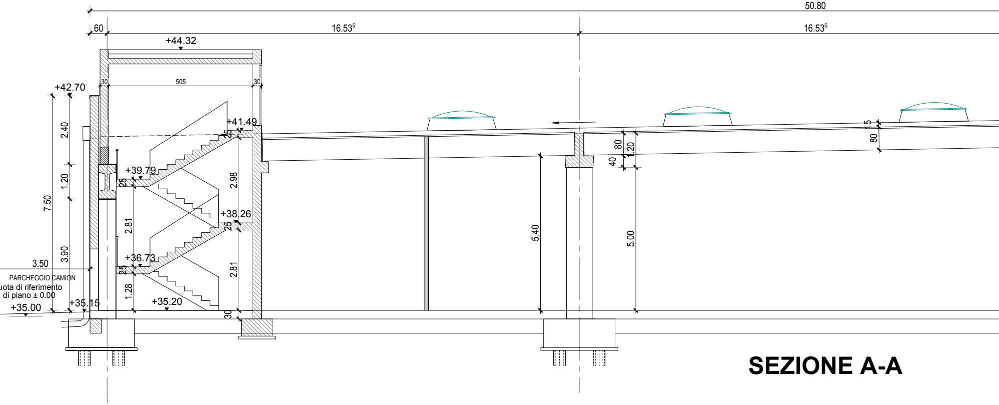
50.80
60
16.53⁵
16.53⁵
+44.32
30
505
30
+42.70
2.40
1.20
7.50
3.90
3.50
PARCHEGGIO CAMION
uota di riferimento
di piano ± 0.00
+35.00
+35.15
+41.49
25
+39.79
25
2.98
2.81
+38.26
25
+36.73
25
2.81
1.28
+35.20
30
5.40
80
1.20
40
5.00
15
80

SEZIONE A-A

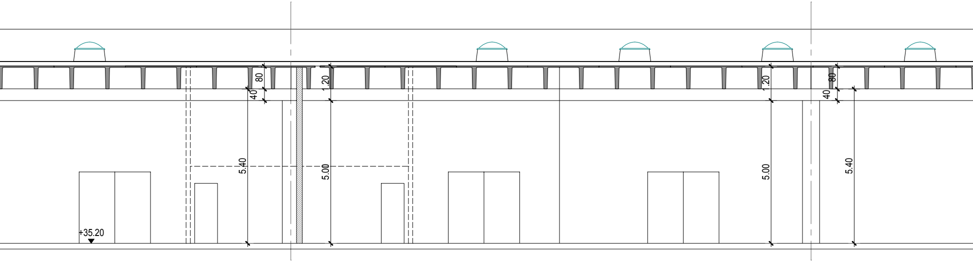
80
40
5.40
1.20
5.00
+35.20
5.00
1.20
80
40
5.40

SEZIONE B-B

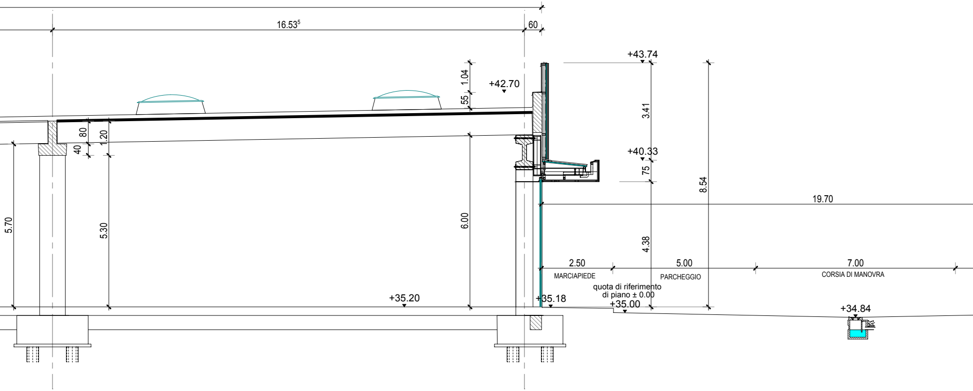
16.53⁵
60
+43.74
1.04
+42.70
55
3.41
80
1.20
40
+40.33
75
8.54
19.70
5.70
5.30
6.00
4.38
2.50
MARCIAPIEDE
5.00
PARCHEGGIO
7.00
CORSIA DI MANOVRA
quota di riferimento
di piano ± 0.00
+35.00
+35.20
+35.18
+34.84

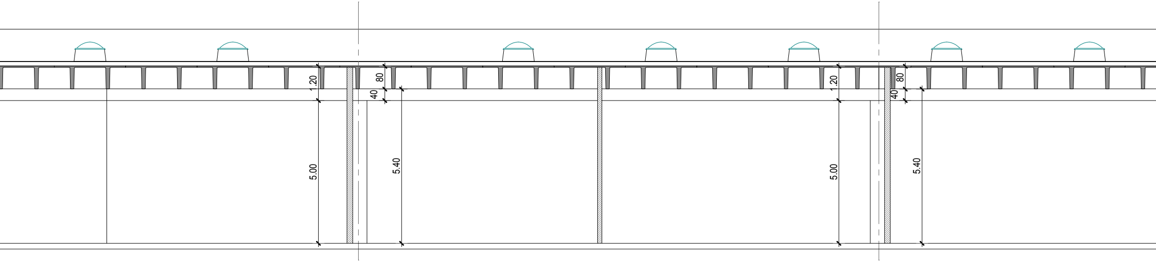
.20
80
40
5.00
5.40
.20
80
40
5.00
5.40

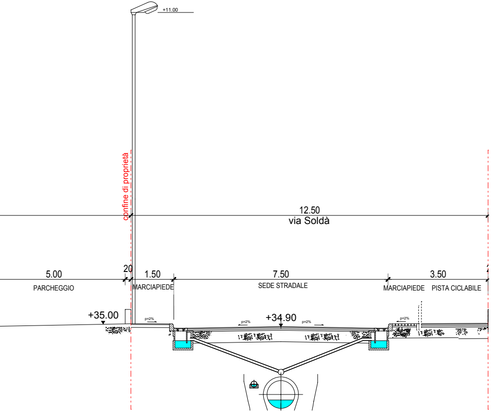
+11.00
confine di proprietà
12.50
via Soldà
5.00
PARCHEGGIO
20
1.50
MARCIAPIEDE
7.50
SEDE STRADALE
MARCIAPIEDE
3.50
PISTA CICLABILE
+35.00
p=2%
+34.90
p=2%
p=2%
p=2%

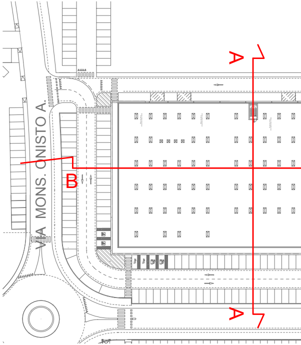
A
VIA MONS. ONISTO A.
B
A

PIANTA CHIAVE

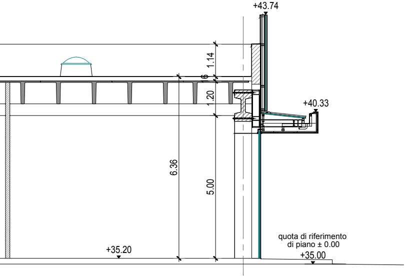
+43.74
1.14
6
1.20
+40.33
6.36
5.00
quota di riferimento
di piano ± 0.00
+35.20
+35.00

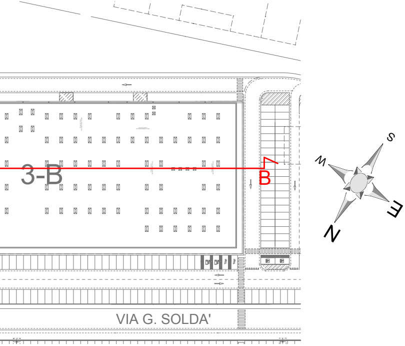
3-B
B
VIA G. SOLDA'
S
W
E
N

COMUNE DI VICENZA

P.I.R.U.E.A. - Pomari -

VALUTAZIONE IMPATTO AMBIENTALE EDIFICI 3A-3B PARCO COMMERCIALE "POMARI"

ELABORATI PROGETTUALI

FABBRICATO 3-B

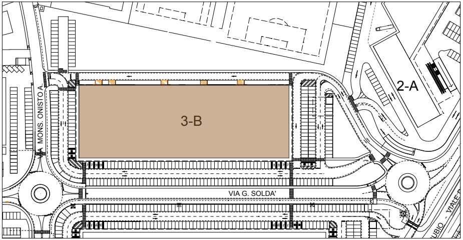
VIA MONS. ONISTO A.
3-B
2-A
VIA G. SOLDA'
UBIO - VIALE

PROGETTO COSTRUZIONE DI UN EDIFICIO AD USO COMMERCIALE			
OGGETTO SEZIONI A-A B-B		SCALA 1/100	DATA 05/2019
		RIF. prj 2019_01	DIS. 5
PROGETTISTA	COMMITTENTE	DIR. LAVORI	CALCOLATORE C.A.