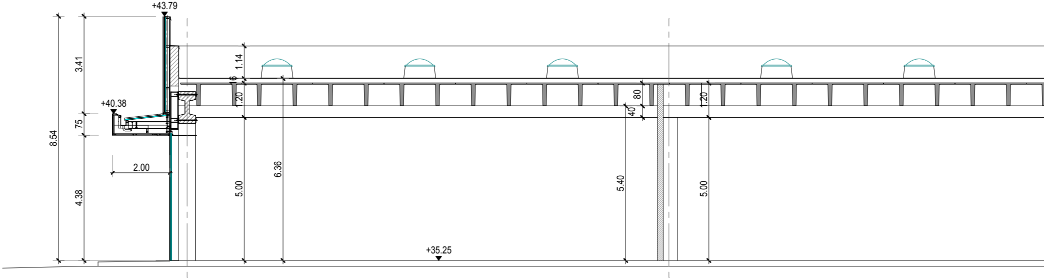
+43.79
8.54
3.41
1.14
16
1.20
80
40
1.20
+40.38
75
2.00
4.38
5.00
6.36
5.40
5.00
+35.25

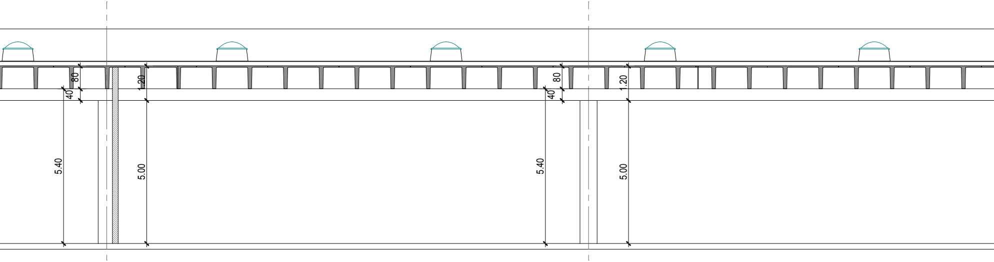
80
40
5.40
1.20
5.00
80
40
5.40
1.20
5.00

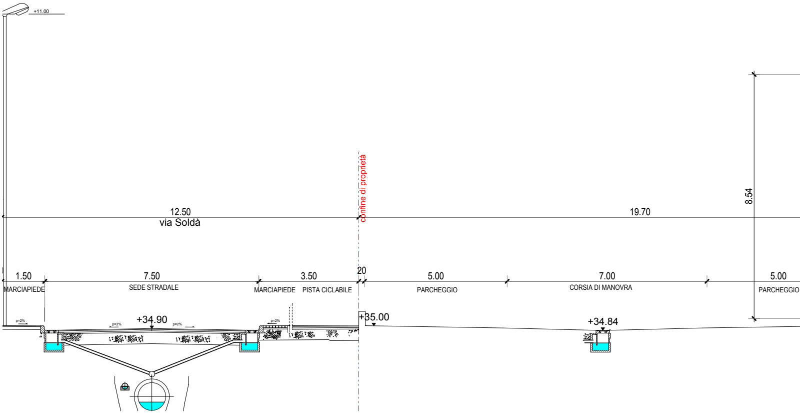
+11.00
confine di proprietà
12.50
via Soldà
19.70
8.54
1.50
MARCIAPIEDE
7.50
SEDE STRADALE
3.50
MARCIAPIEDE
PISTA CICLABILE
20
5.00
PARCHEGGIO
7.00
CORSIA DI MANOVRA
5.00
PARCHEGGIO
p=2%
p=2%
+34.90
p=2%
p=2%
+35.00
+34.84

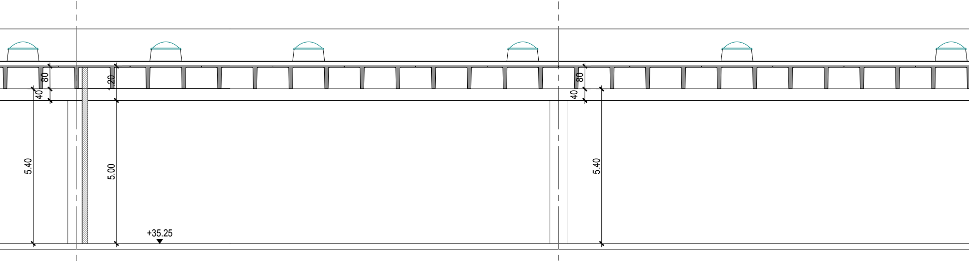
80
40
20
5.40
5.00
80
40
5.40
+35.25

SEZIONE B-B

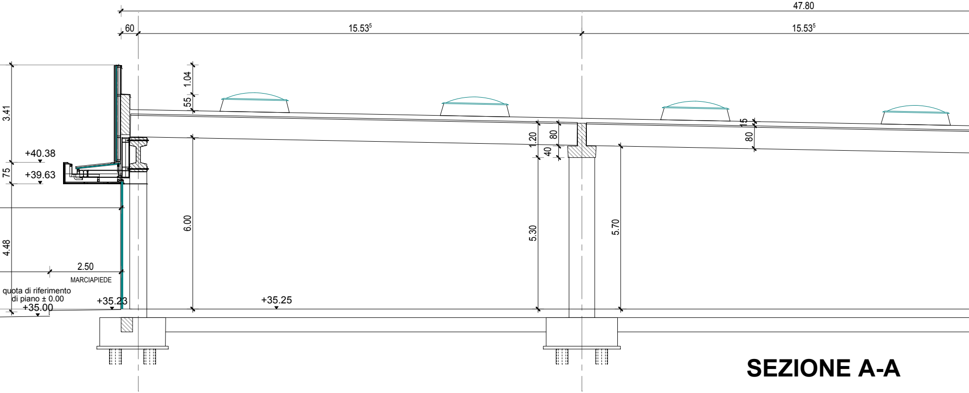
47.80
60
15.53⁵
15.53⁵
3.41
1.04
55
+40.38
75
+39.63
4.48
2.50
MARCIAPIEDE
quota di riferimento
di piano ± 0.00
+35.00
+35.23
6.00
+35.25
1.20
80
40
5.30
5.70
15
80

SEZIONE A-A

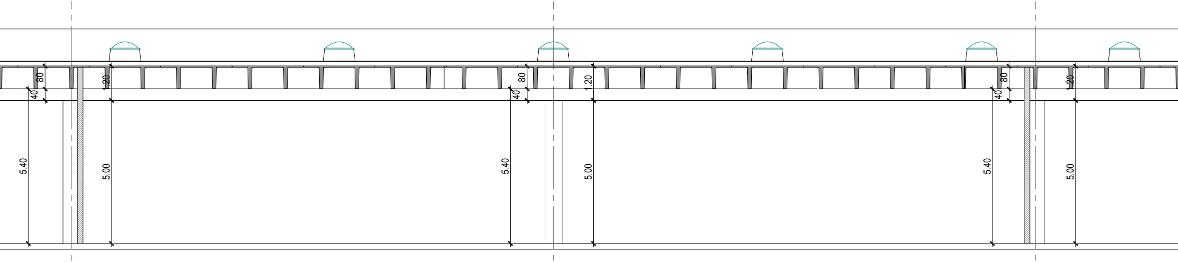
80
40
1.20
5.40
5.00
80
40
1.20
5.40
5.00
80
40
1.20
5.40
5.00

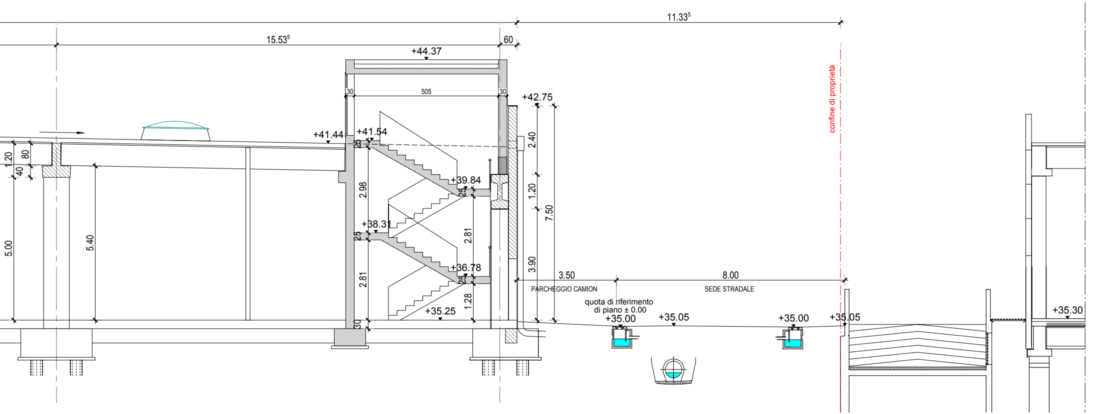
15.53^5
60
11.33^5
+44.37
30
505
30
+42.75
confine di proprietà
+41.44
+41.54
25
1.20
80
40
2.98
+39.84
25
2.40
1.20
7.50
+38.31
25
2.81
5.00
5.40
3.90
2.81
+36.78
25
1.28
+35.25
30
3.50
8.00
PARCHEGGIO CAMION
SEDE STRADALE
quota di riferimento
di piano ± 0.00
+35.00
+35.05
+35.00
+35.05
+35.30

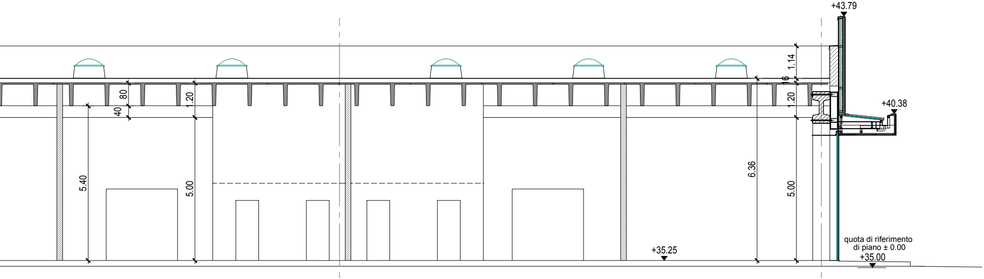
+43.79
1.14
16
1.20
+40.38
80
40
1.20
5.40
5.00
6.36
5.00
+35.25
quota di riferimento
di piano ± 0.00
+35.00

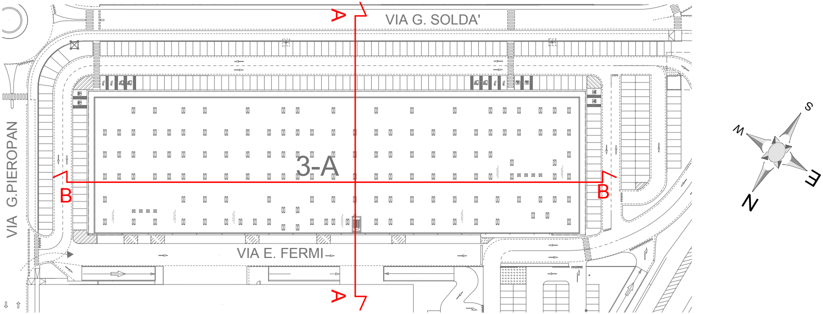
A
VIA G. SOLDA'
3-A
B
B
VIA G.PIEROPAN
VIA E. FERMI
A
S
W
E
N

PIANTA CHIAVE

COMUNE DI VICENZA

P.I.R.U.E.A. - Pomari -

VALUTAZIONE IMPATTO AMBIENTALE EDIFICI 3A-3B PARCO COMMERCIALE "POMARI"

ELABORATI PROGETTUALI

FABBRICATO 3-A

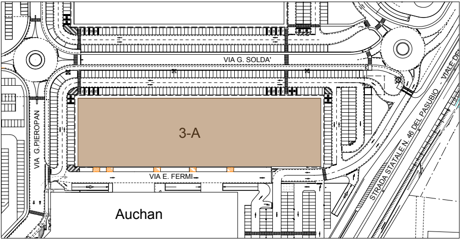
VIA G. SOLDA'
3-A
VIA G.PIEROPAN
VIA E. FERMI
Auchan
STRADA STATALE N. 46 DEL PASUBIO
VIALE DEL

PROGETTO

COSTRUZIONE DI UN EDIFICIO
AD USO COMMERCIALE

OGGETTO

SEZIONI A-A B-B

SCALA 1/100

DATA 05/2019

RIF. prj 2019_01

DIS. 5

PROGETTISTA

COMMITTENTE

DIR. LAVORI

CALCOLATORE C.A.