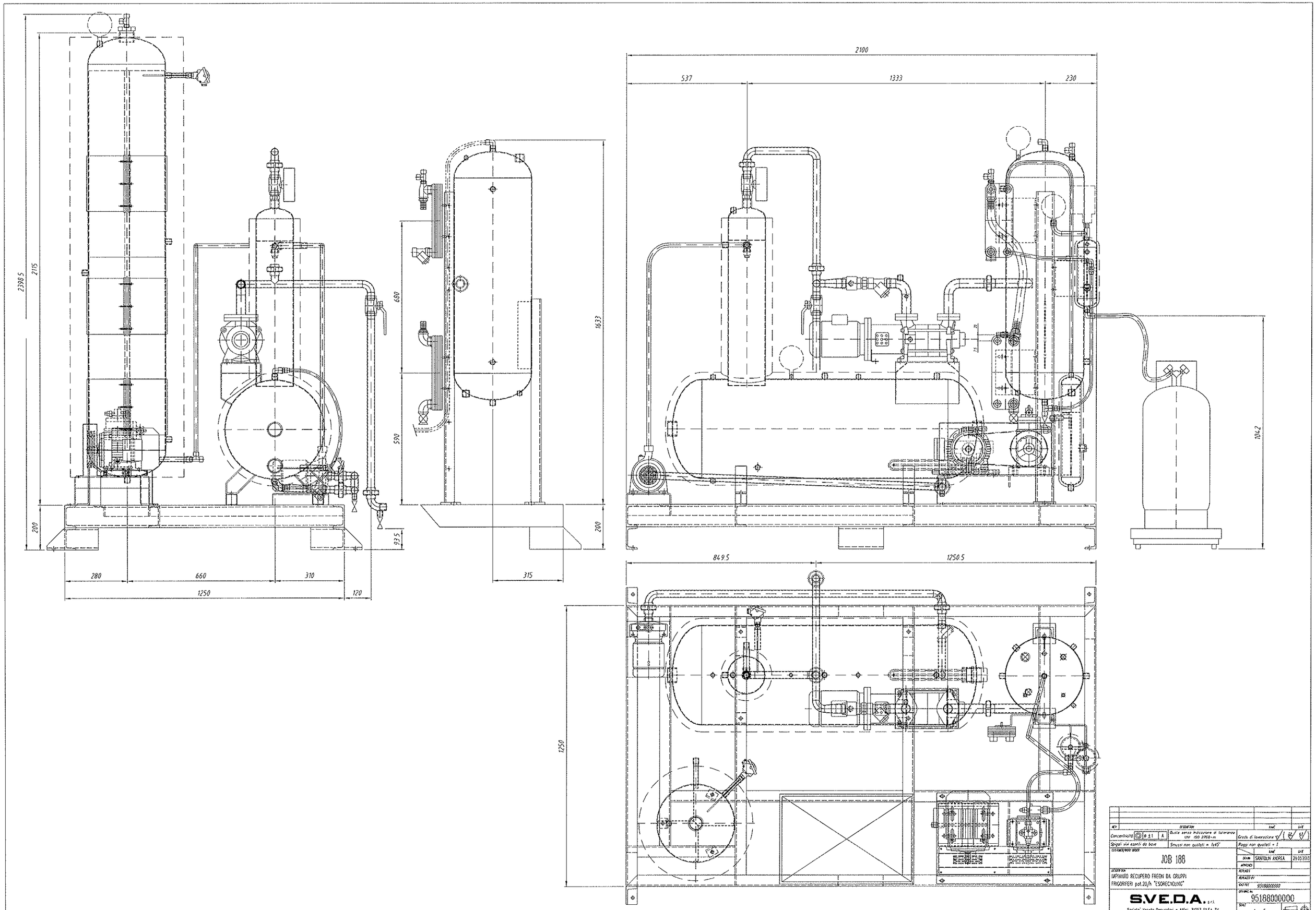

REV	DESCRIPTION	NAME	DATE
Concentricità ◎ ø 1.1 A	Quote senza indicazione di tolleranza UNI ISO 2768-m	Grado di lavorazione √(12.5 / 6.3)	
Spigoli vivi esenti da bave	Smussi non quotati = 1x45°	Raggi non quotati = 1	

DRAWING NO.	JOB 186	DRAWN	SANTOLIN ANDREA 29.03.2013
DESCRIPTION	IMPIANTO RECUPERO FREONI DA GRUPPI FRIGORIFERI pot.20/h "ESORECYCLING"	APPROVED	
		REPLACES	
		REPLACED BY	
		CUSTOMER	95188000002
		DRAWING No.	95188000000
		SCALE	1 : 5

S.V.E.D.A. srl
Societa' Veneto Depuratori e Affini 31057 SILEA TV

THIS DRAWING CAN NOT BE REPRODUCED IN ANY FORM WITHOUT OWNER'S PERMISSION